ABRI DE JARDIN
AVEC GOUTTIÈRE

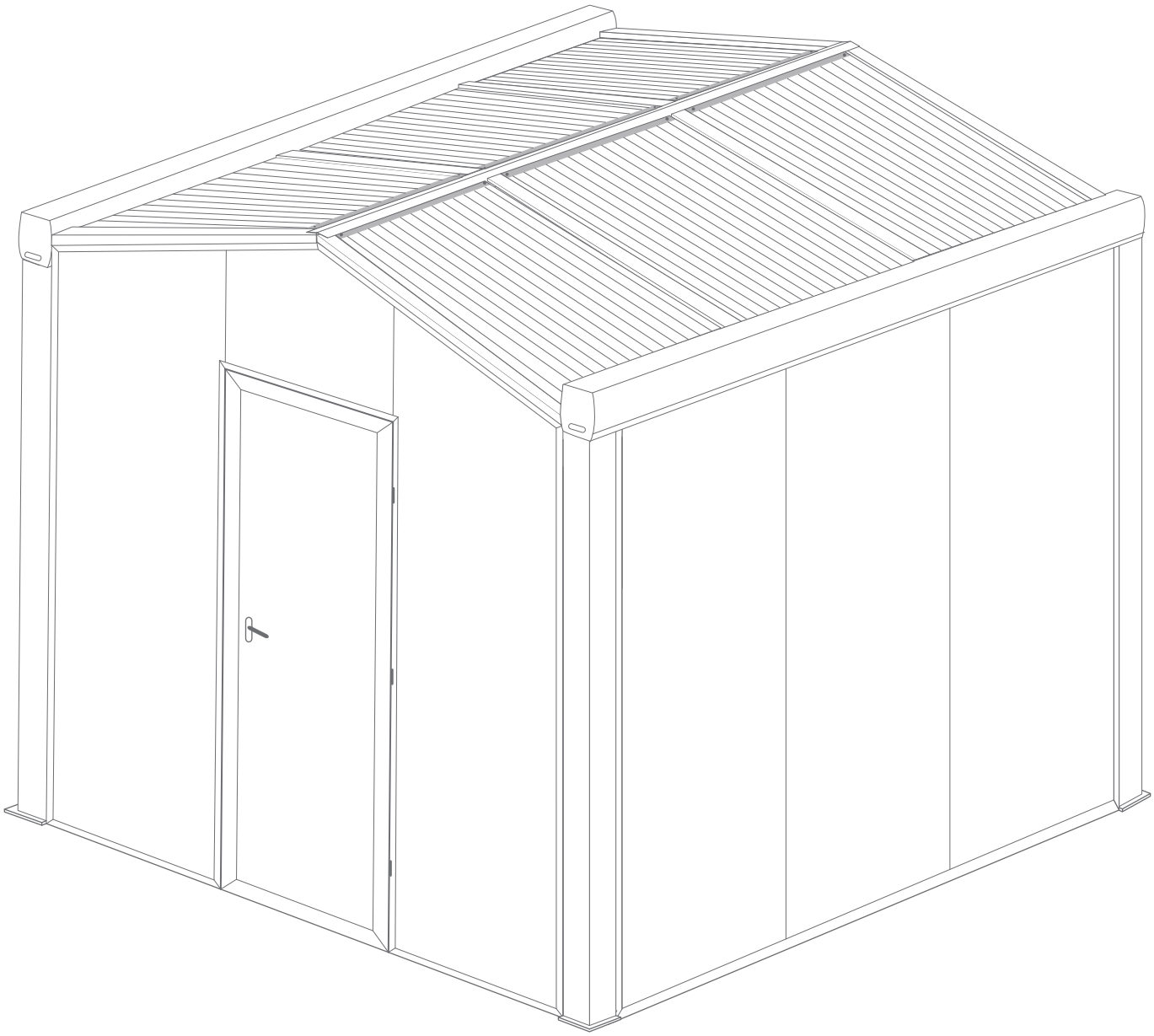

[FR]

v2_05052020

PRÉCAUTIONS DE SECURITÉ

Conserver soigneusement cette notice, elle vous sera utile pour la mise en oeuvre de votre produit. Les instructions suivantes visent à assurer votre sécurité, veuillez les lire attentivement avant de procéder à l'installation.

ATTENTION!
Lire entièrement les indications ci-dessous avant de commencer à poser votre produit.
Votre sécurité en dépend.

AVANT DE DÉBUTER LA POSE
Vérifier le contenu des colis reçus. Si un élément est défectueux ou serait manquant pendant cette vérification, ne pas monter la structure et contacter notre service client au 00351 252 412 734 ou envoyer un email à info@nfermetures.com

Vérifier la planéité de votre mur. Dans le cas d'un mur creux ou bombé, effectuer un calage solide du coffre mural afin d'obtenir un alignement correct.

En absence de dalle béton au sol, réaliser des plots béton au niveau de chaque pied, afin de pouvoir fixer les supports.

OUTILLAGE NÉCESSAIRE

Clé cliquet

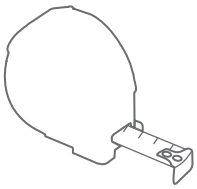
Mètre ruban

Niveau à bulle

Crayon de papier

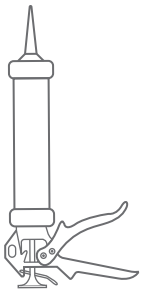
Silicone

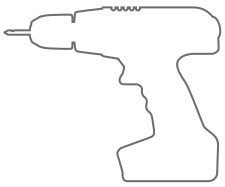
Peforateur et Foret

ACESSOIRES FOURNIS

Vis 3,5x13

Vis 4,8x13
autoperceuse

Vis 4,8x19

Vis M6x50

Vis 6,3x75

Platine

Cheville M7x50

Cheville M9x50

Rondelle

Bouchon 1

Bouchon 2

1. Percez avec un foret de 4 mm. Placez du silicone sur la platine et à l'intérieur du pilier et assemblez. Fixez avec des vis 4,8x19 + bouchons 2.

2. Placez du silicone sur les côtés du pilier là où la platine ne dépasse pas les extrémités du pilier. Placez les chevrons sur le risque de silicone.

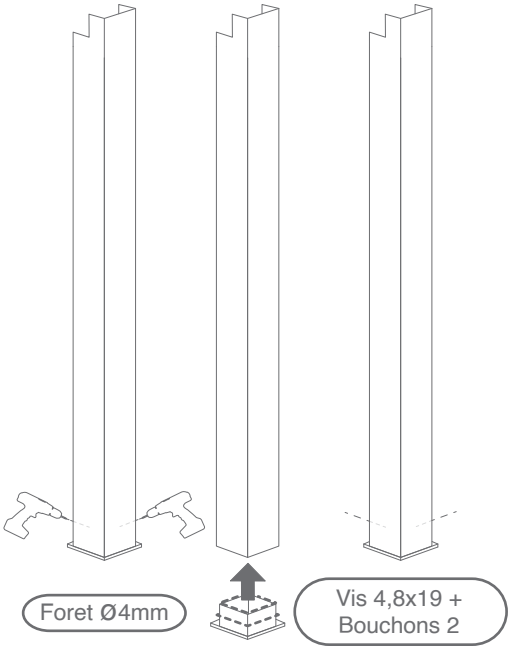

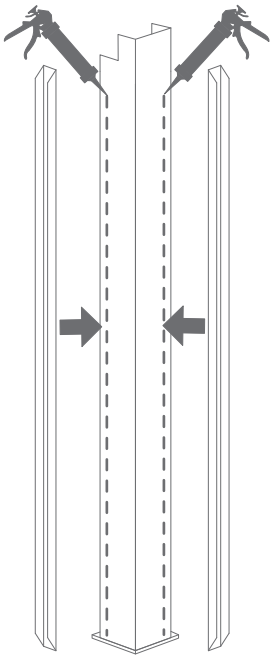

3. Fixez les chevrons au pilier avec des vis autoperceuses 4,8x13.

4. Placez les piliers et les chevrons en fonction de l'espace nécessaire.

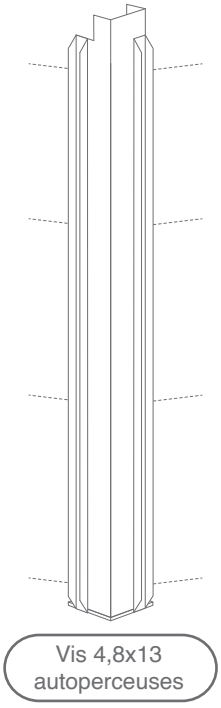

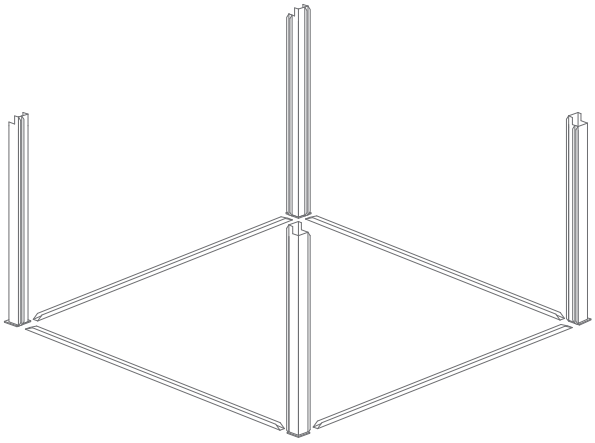

5.

Placez du silicone sur le sol où vous fixerez les rails et les piliers. Ensuite, assemblez les chevrons aux piliers. Fixez les piliers au sol avec des chevilles M9x50, des rondelles, des vis 6,3x75 et bouchons 1.

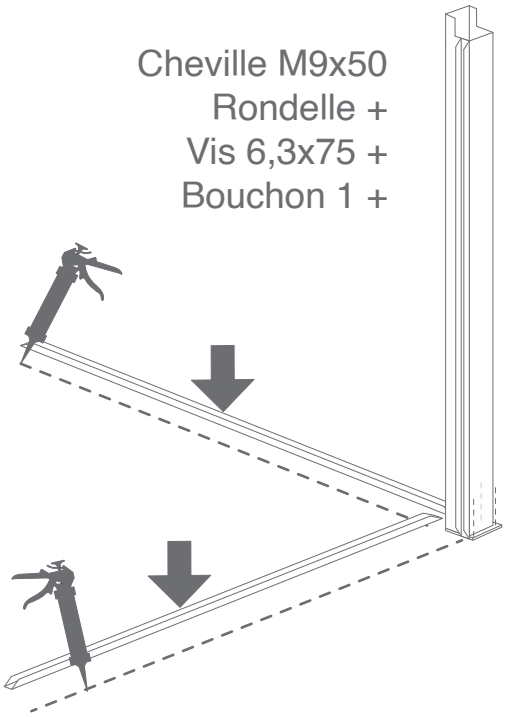

6.

Fixez les chevrons au sol avec des chevilles M7x50 et des vis M6x50. Assurez-vous d'utiliser les chevrons de sol, identifiables par les rainures de drainage.

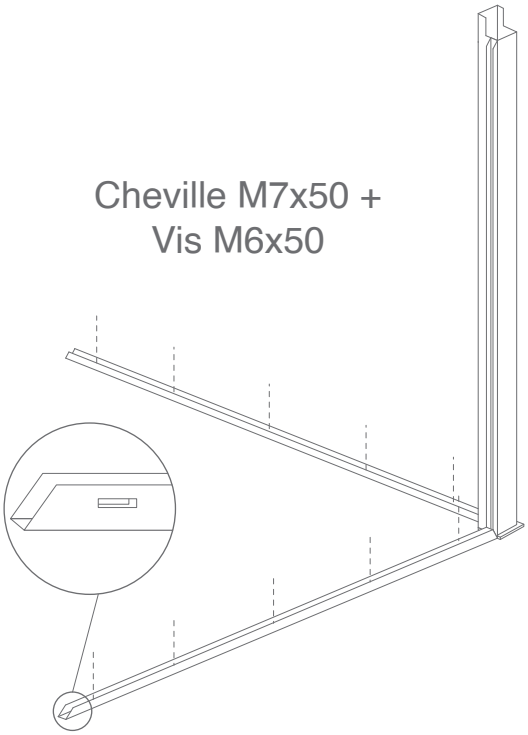

7.

Placez du silicone sur l'extrémité des panneaux, en suivant l'illustration ci-dessous. Ensuite, emboîtez-les dans les chevrons et les piliers.

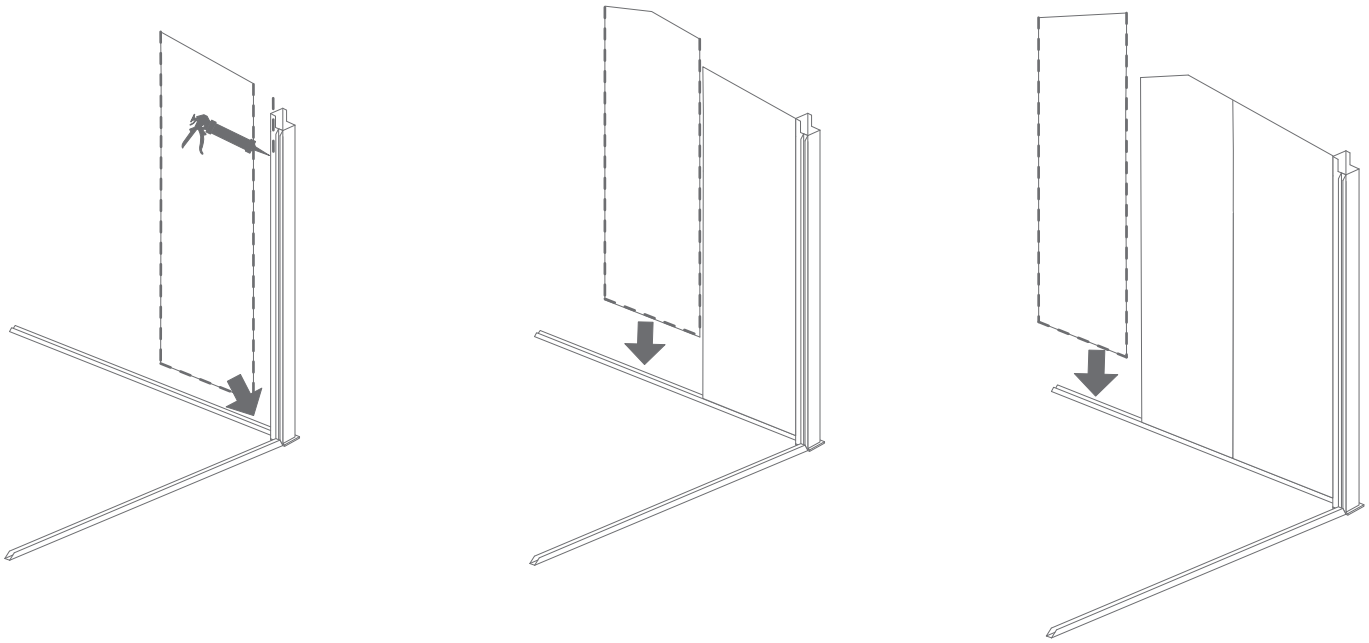

8.

Fixez le deuxième pilier au dernier panneau placé (comme à l'étape **5**).

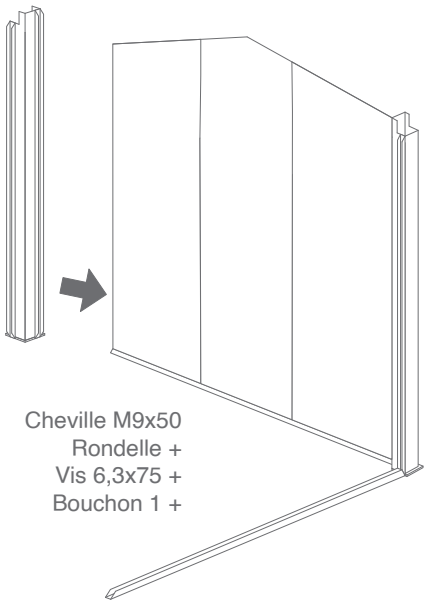

9. Répétez l'étape **7**.

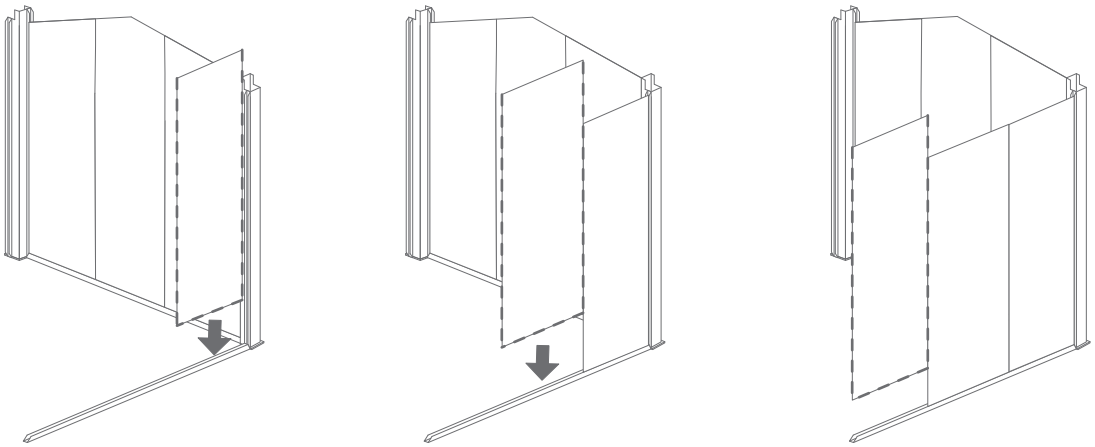

10. Assemblez le pilier en suivant les instructions de l'étape **5**.

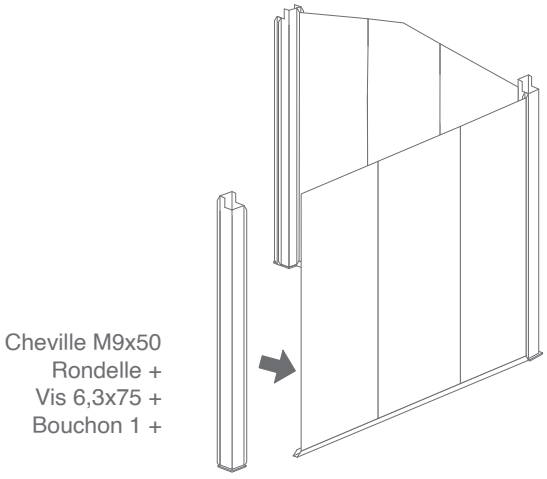

11.

Placez du silicone dans la gouttière. Fixez le chevron à la gouttière avec des vis autoperceuses 4,8x13.

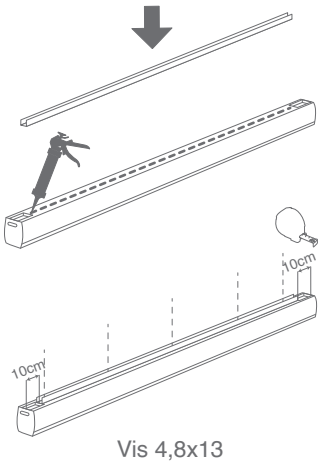

Vis 4,8x13
autoperceuses

12.

Placez du silicone sur les panneaux. Ensuite, placez la gouttière sur eux.

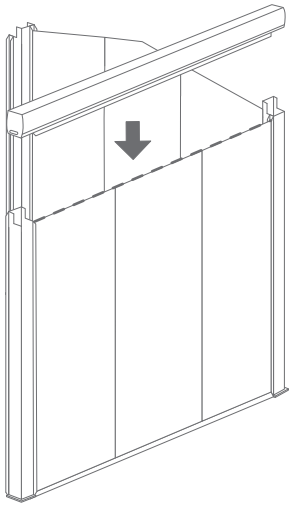

13.

Fixez la goutièrre aux piliers avec des 4,8x13 autoperceuses.

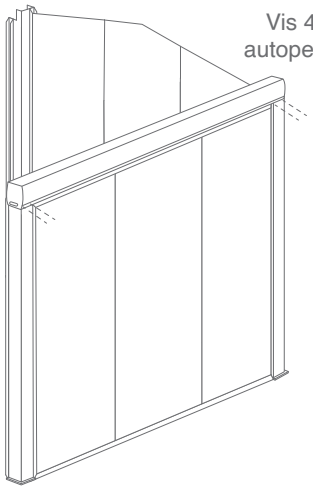

14.

Placer le parclose dans la brèche. Fixez ensuite le chevron au sol, en répétant l'étape **6** (2).

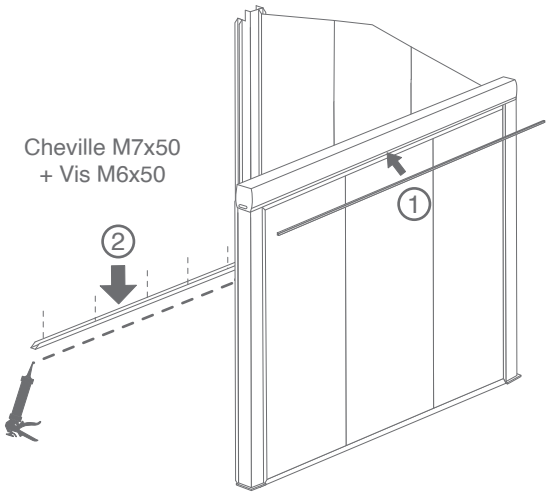

15.

Répetez l'étape **7**, **11** et **13**.

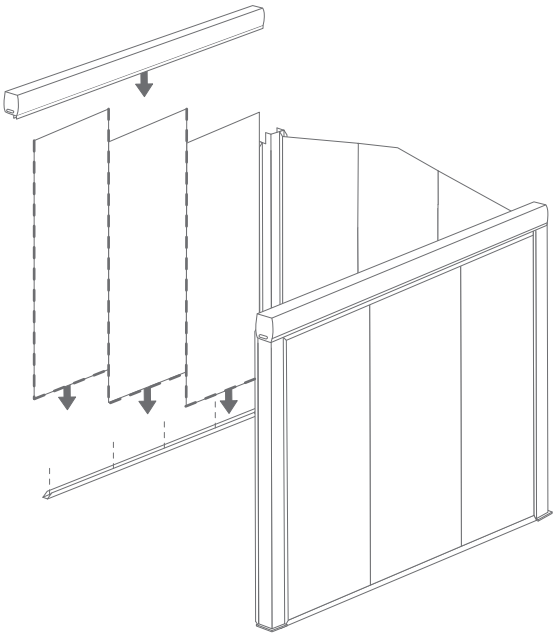

16. Mesurez les diagonales.

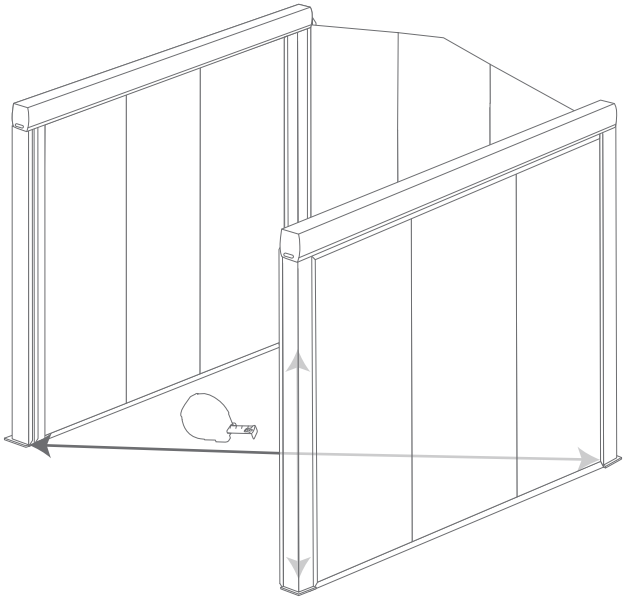

17. Placez du silicone et fixez les chevrons frontaux avec des chevilles M7x50 et des vis M6x50, en suivant l'illustration.

18. Placez les panneaux frontaux comme à l'étape **7**.

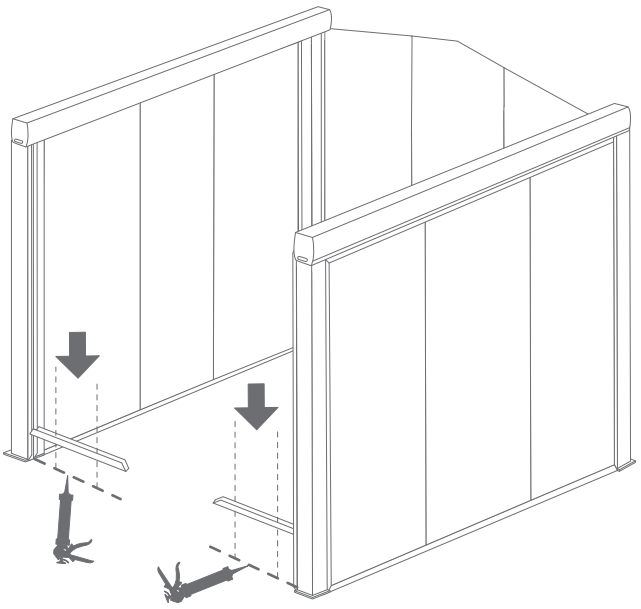

Cheville M7x50
+ Vis M6x50

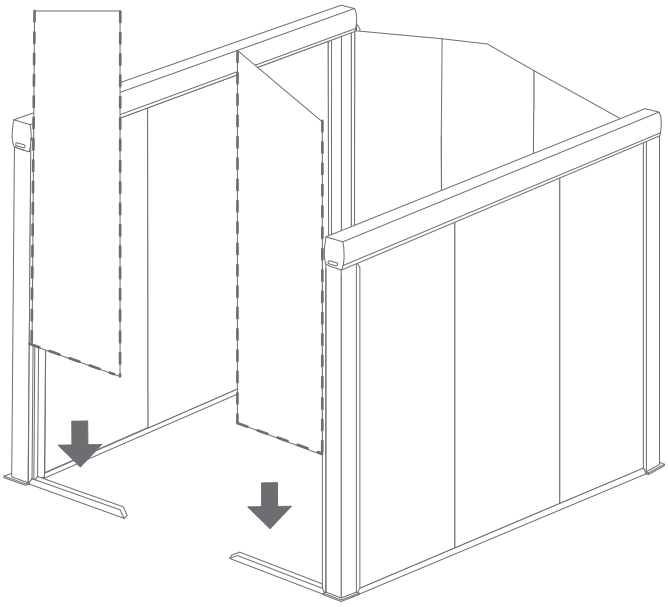

19. Placez le dormant entre les panneaux frontaux.

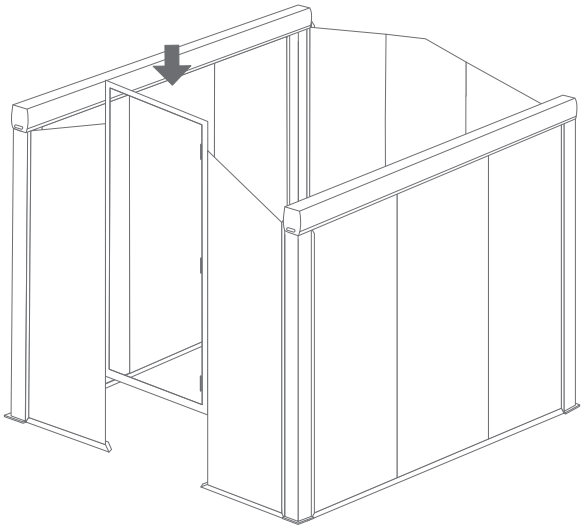

20. Placez le plus petit panneau frontal sur la porte.

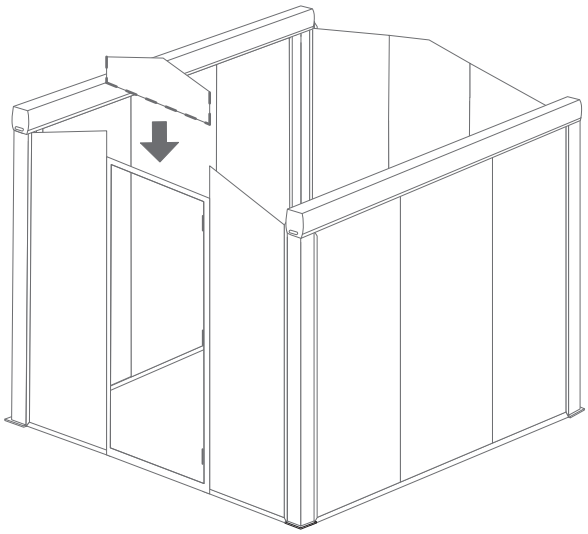

21. Placez du silicone sur les profiles en U et emboîter le pareclose avec des vis 4,8x13 autoperceuses.

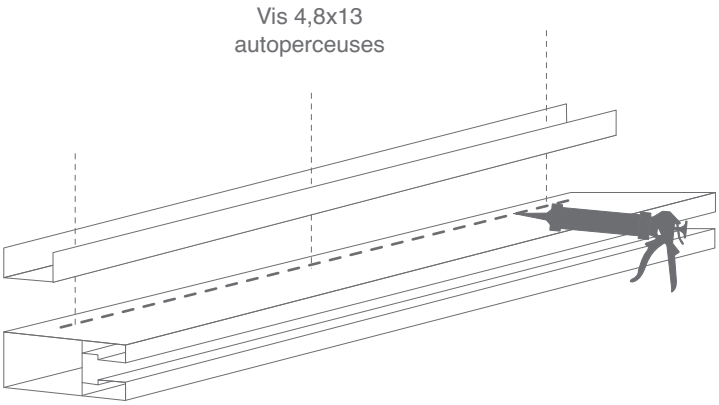

22. Fixez les profils en U à l'arrière de la structure.

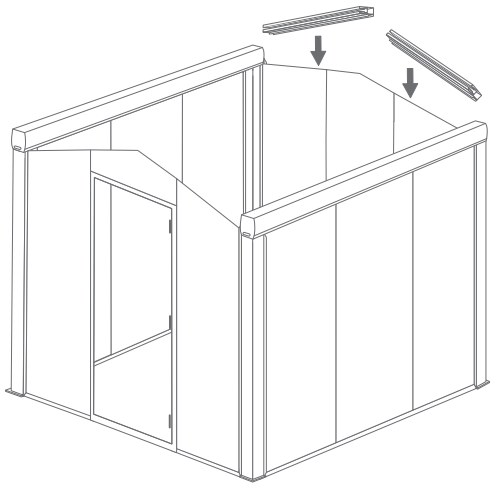

23. Emboîtez la traverse centrale au dessus de la structure et fixez-la.

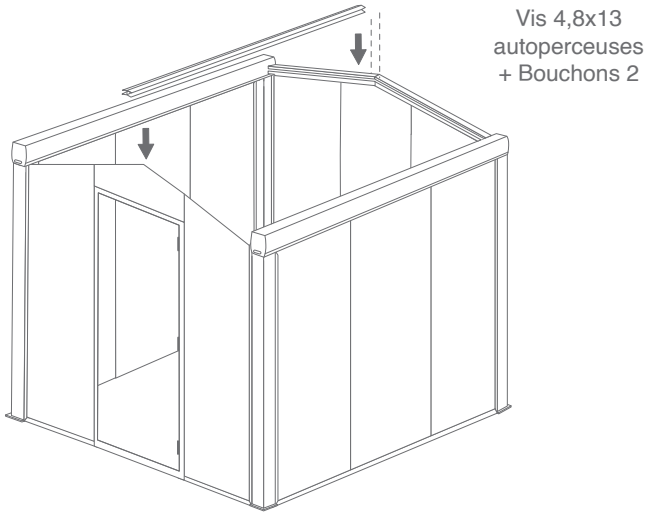

24.

Montez le toit en suivant les instructions ci-dessous. Répétez les étapes jusqu'à ce que le toit soit complètement assemblé. Après avoir placé la dernière paire de plaques, placez les profils en U sur le front de la structure (répétez l'étape **22**).

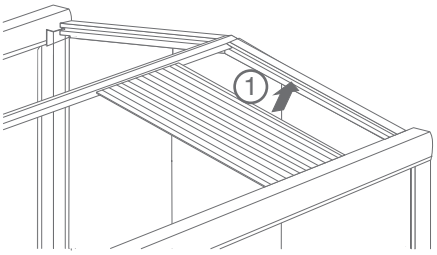

1. Insérez la plaque de polycarbonate dans la rainure du profil en U.

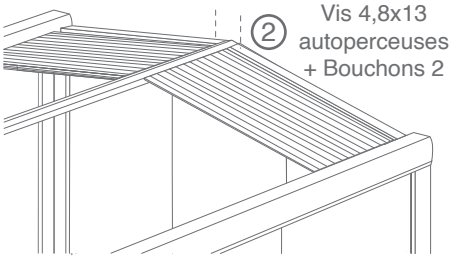

2. Fixez la plaque au centre du profil en U avec des vis autoperceuses 4,8x13 et des bouchons 2.

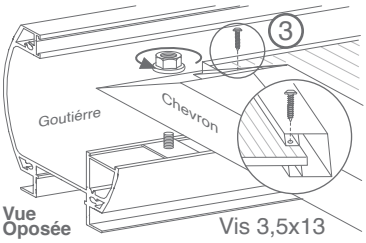

3. Fixez la plaque aux extrémités du profil en U avec des vis 3,5x13 et serrez l'écrou.

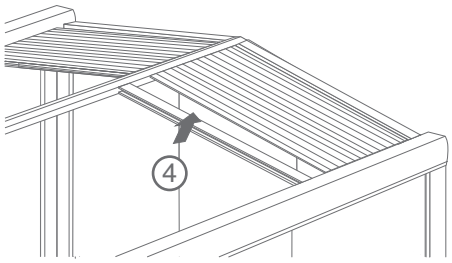

4. Positionnez le profil suivant à la plaque.

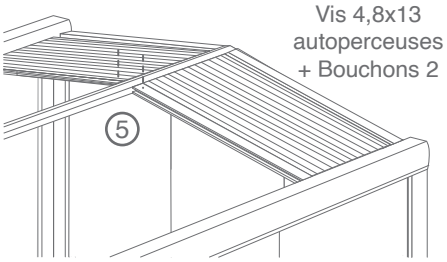

5. Fixez le dernier profil à la plaque avec des vis autoperceuses 4,8x13 et des bouchons 2.

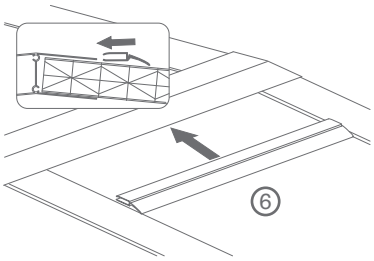

6. Assemblez le joint entre la traverse centrale et les plaques de polycarbonate.

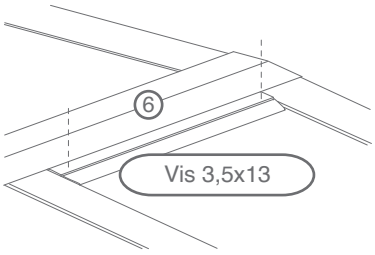

7. Fixez le joint avec des 3,5x13.

25.

Fixez la traverse aux profils en U frontaux, comme à l'étape **23**. Placez les couvercles sur le pivot avant et arrière.

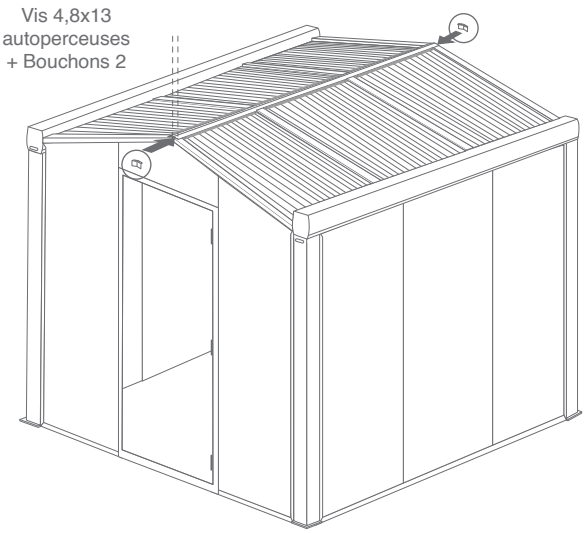

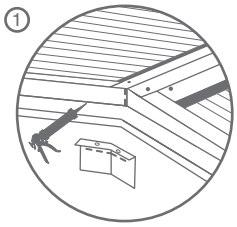

1. Placez le silicone aux points indiqués.

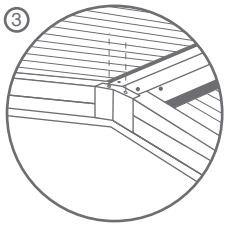

3. Fixer avec des vis autoperceuses 4,8x19.

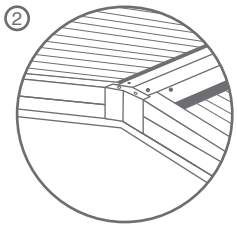

2. Placez les couvercles sur le joint.

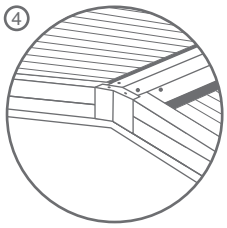

4. Poser des bouchons sur les vis

26. Vissez tous les murs intérieurs comme indiqué ci-dessous avec des vis autoperceuses 4,8x13:

Murs latéraux

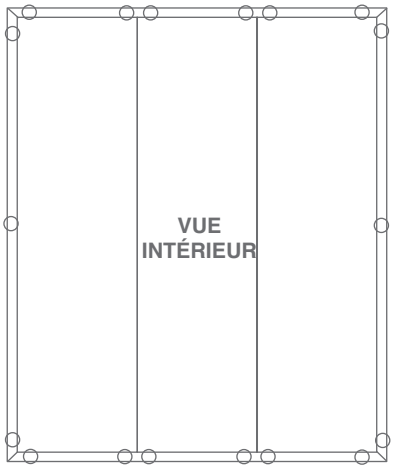

Vis 4,8x13
autoperceuses
+ Bouchons 2

Murs arrière

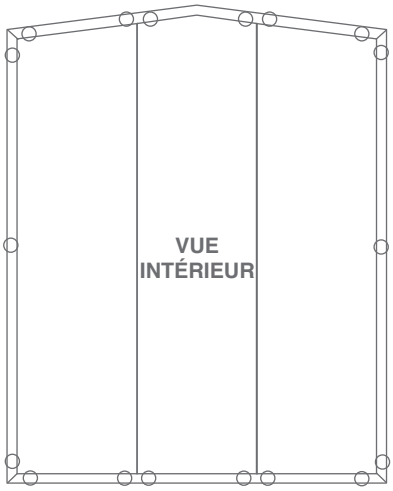

Vis 4,8x13
autoperceuses
+ Bouchons 2

Mur frontal

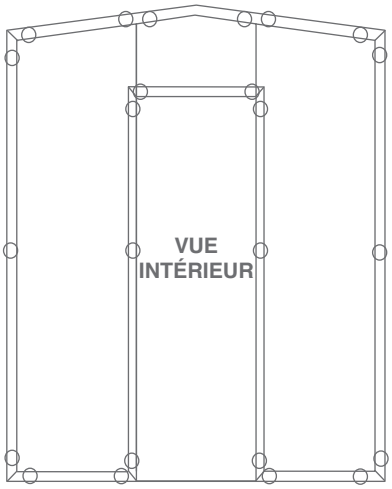

Vis 4,8x13
autoperceuses
+ Bouchons 2

27. Enfin, insérez la porte dans la structure, les pièces de drainage aux endroits indiqués et placez la poignée.

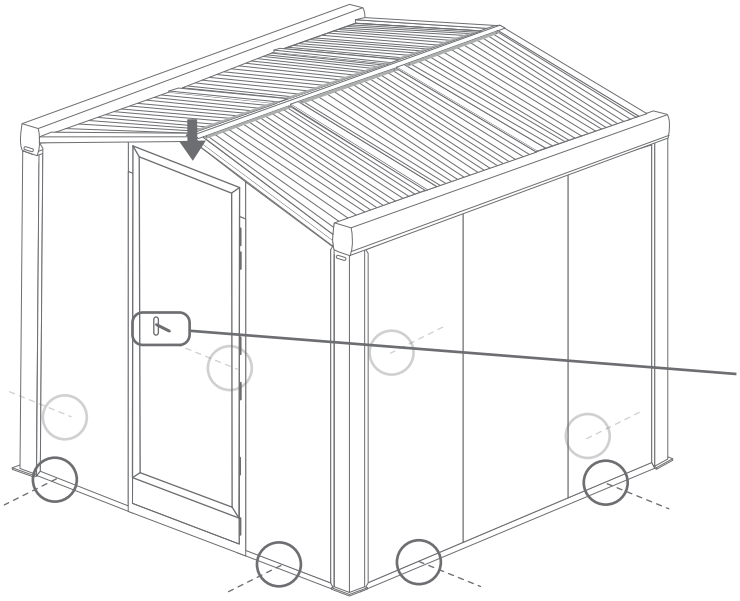

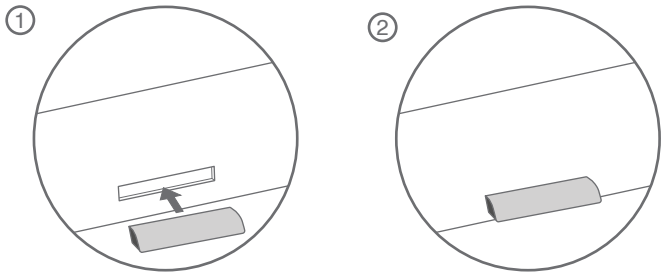

MISE DE LA POIGNÉE

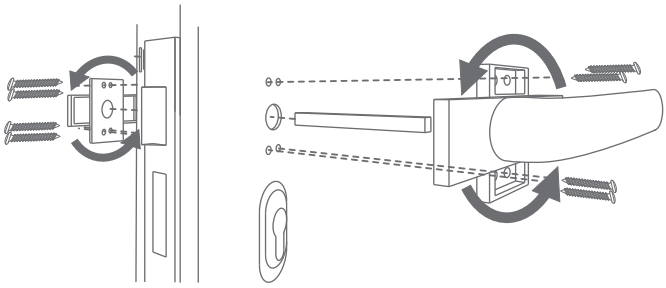

Pour installer la poignée, retirez d'abord les vis de la porte. Prenez la poignée puis tournez le haut pour déverrouiller les ouvertures de fixation. Vissez ensuite la poignée sur le battant de porte.

Stockage avant pose: stocker le produit verticalement à abri des intempéries dans un local aéré et sec. Pour bénéficier de la garantie, le produit doit être posé dans les règles de l'art (DTU). Il est important d'entretenir une lubrification sur les parties mobiles. Ne pas appliquer de produit abrasif sur le thermolaquage, nettoyer avec de l'eau savonneuse.